AVK SWING CHECK VALVE DN 50-300

SERIES 41

Mounting instruction / Montagevejledning
Einbauanleitung / Instruction de montage

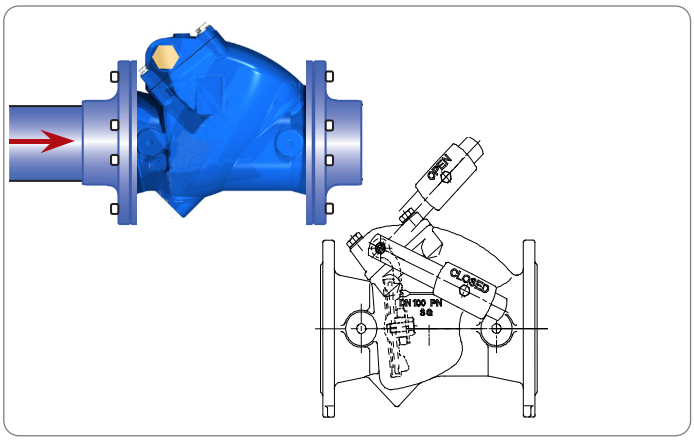

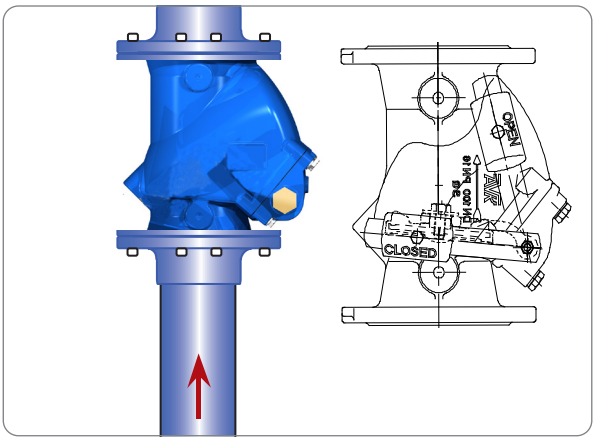

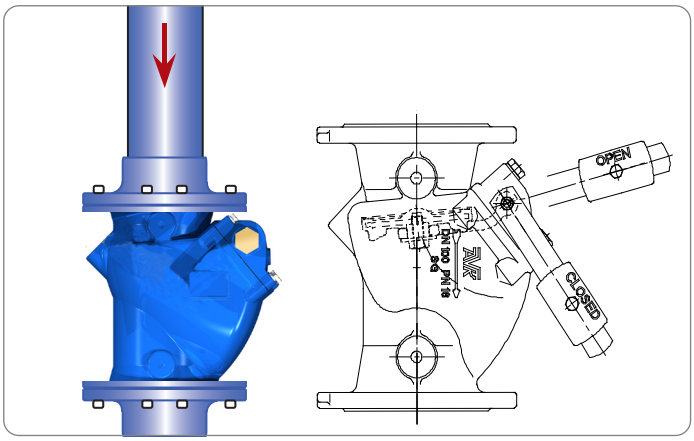

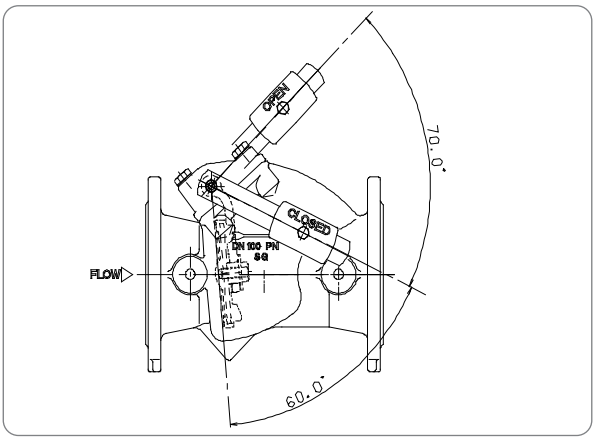

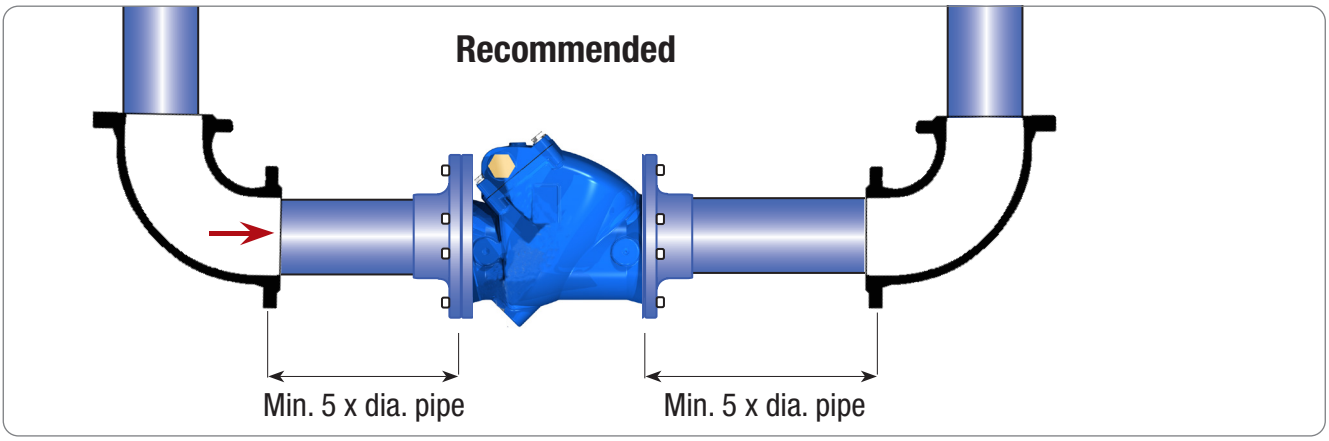

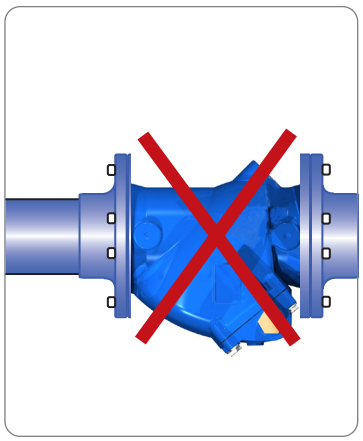

COPYRIGHT©AVK GROUP A/S 2026 - AVK INTERNATIONAL A/S, Bizonvej 1, DK-8464 Galten - www.avkvalves.eu